ASADOR DE POLLOS
A GAS 6 ESPADAS
PR-634N

* Fotografía de referencia.

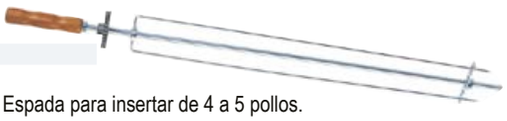

Espada para insertar de 4 a 5 pollos.

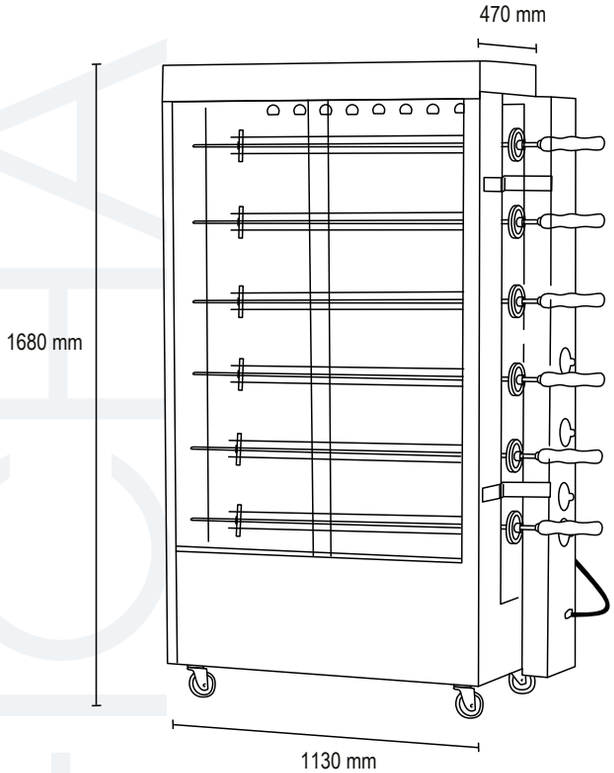

- Asador de pollos ideal para comercio de comida rápida y supermercados.
- Capacidad de 24 a 30 pollos: 4 a 5 por espada.
- Incluye 6 espadas.
- Estrucutra en acero inoxidable.
- Fondo interno esmaltado.
- Visores frontales en vidrio templado.
- Conjunto de ruedas para facilitar el movimiento.
- Cajón recolector de grasa/residuos.
- Motor 1/4 HP.
- 3 Quemadores tubulares con un consumo 16% menor que los quemadores infrarrojos, y con
- CERO mantenimiento, ya que los quemadores no son cerámicos.
- Fácil uso y limpieza.

Modelo	PR-634N
Capacidad Espadas	6
Capacidad de Pollos	24 a 30
Dimensiones (mm)	
Alto	1680
Ancho	1130
Fondo	470
Energía	220v / 50hz
Potencia (w)	360
Consumo Gas Kg/h	1,49
Consumo Kw*H/DIA	0,38
Peso Neto (kg)	73,4
Peso Bruto (kg)	94,9

FICHA TÉCNICA