PLANCHA CHURRASQUERA

Plancha Lisa Eléctrica

VPC-818

Fotos Referenciales

- Estructura fabricada completamente en acero inoxidable.
- Cuerpo inferior de estructura rígida que permite una gran estabilidad.
- Control por medio de perilla de termostato regulable.
- Parrilla de superficie lisa de acero inoxidable con bordes anti rebalse y respaldo antiadherente.
- Depósito contenedor de grasa incluido. Rango de temperatura 30°C a 300°C

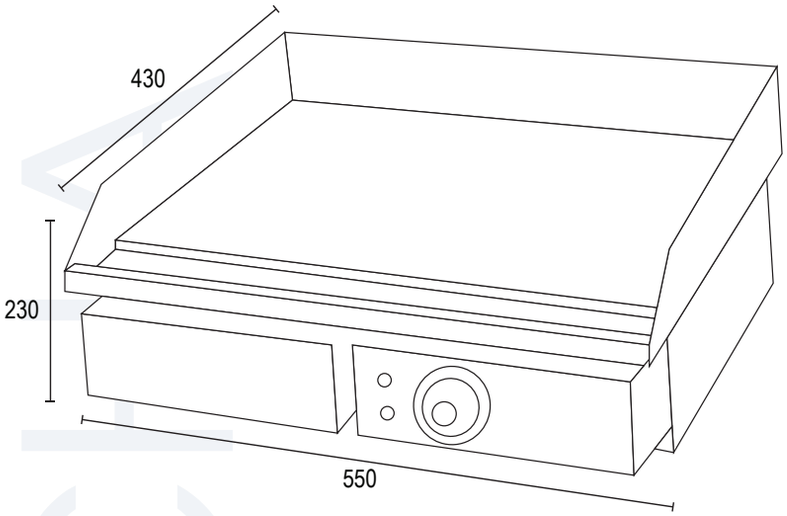

Modelo	VPC-818
Energía	220v/50hz
Dimensiones (mm)	
Alto	230
Ancho	550
Fondo	430
Consumo (kw*h/Día)	3
Amps	13
Peso Neto (kg)	23
Peso Bruto (kg)	25