VITRINA CARNICERA

Linea frio

ELI-1500

* Fotografía de referencia.

- Sistema de refrigeración por frío forzado, el que permite una mejor mantención de la temperatura
- Incluye bodega trasera para almacenar productos
- Incluye repisa interior.
- Termostato digital para regular la temperatura
- Temperaturas estables con variación mínima, incluso durante el proceso de descongelación.
- Eficiente sistema para desempañar los cristales que garantiza una perfecta visualización.
- Vitrina de vidrio curvo alzable
- Luz interior para una mejor visibilidad
- Temperatura de trabajo de 2°C a 8°C
- Fácil limpieza y mantención
- Diseño compacto y versátil, lo que permite su incorporación a formatos de tiendas mas pequeños

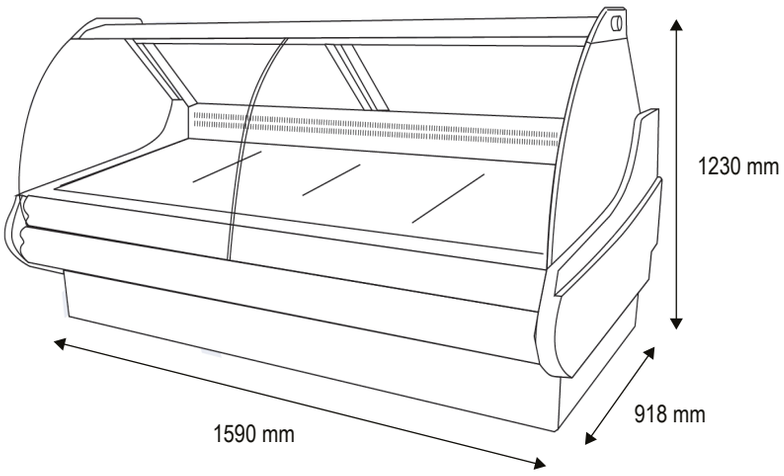

Modelo	ELI-1500
Capacidad (Lts)	380
Dimensiones (mm)	
Alto	1230
Ancho	1590
Fondo	918
Energía (V/Hz)	220 / 50
Potencia (w)	800
Peso Neto (Kg)	150
Peso Bruto (Kg)	185
T° de trabajo	-2°C a 2°C
Consumo (Kw*h/24h)	6,5
Gas refrigerante	R404a